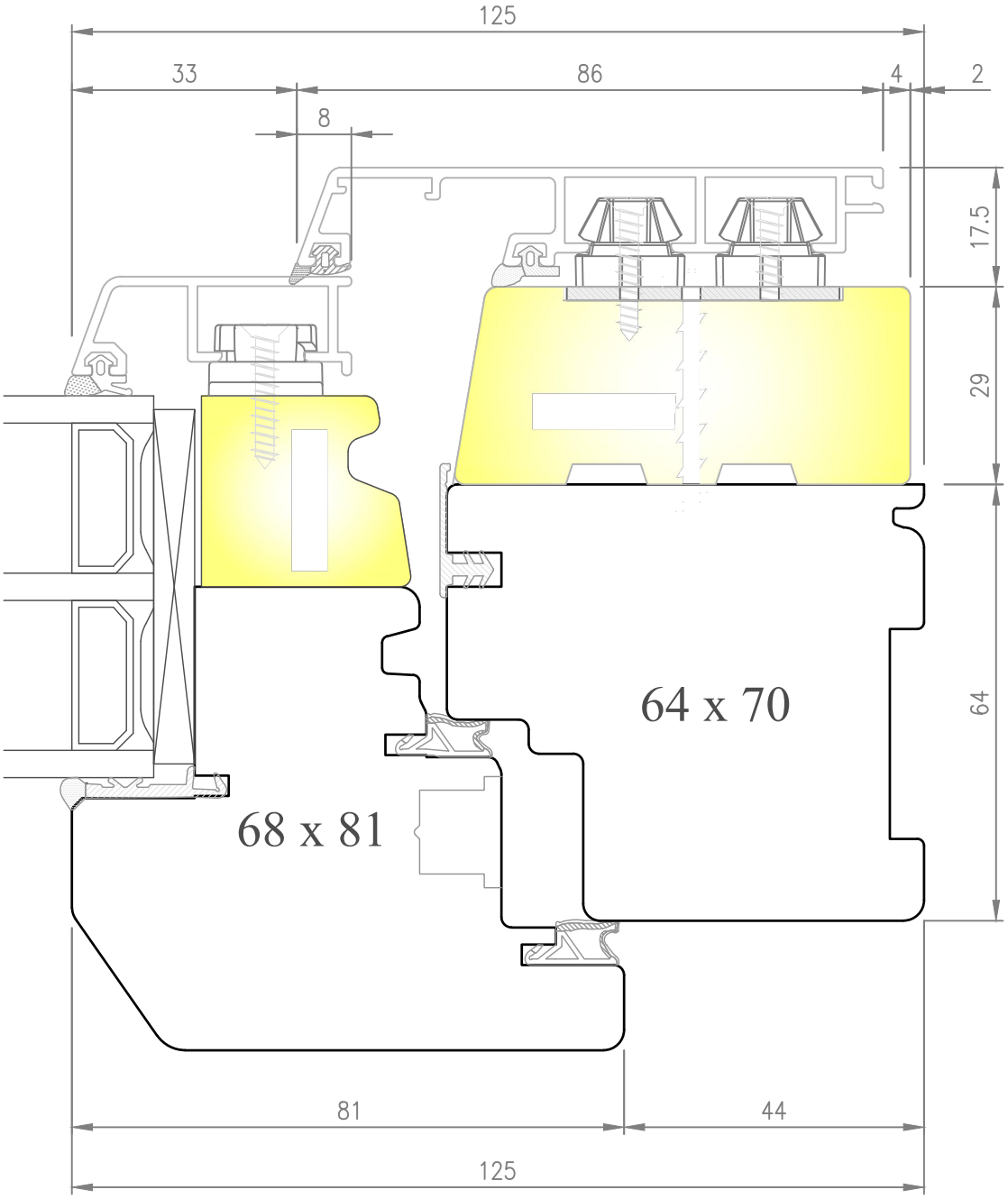

GIEMME italian windows design	Data: 07.01.2014	NODO SUPERIORE/LATERALE FINESTRA E PORTAFINESTRA	Profilo: OVERLUX CLIMA 01
	Rev.: 00 Data: *		
	Scala: 1:1 A4		File: OVERLUX CLIMA-NF

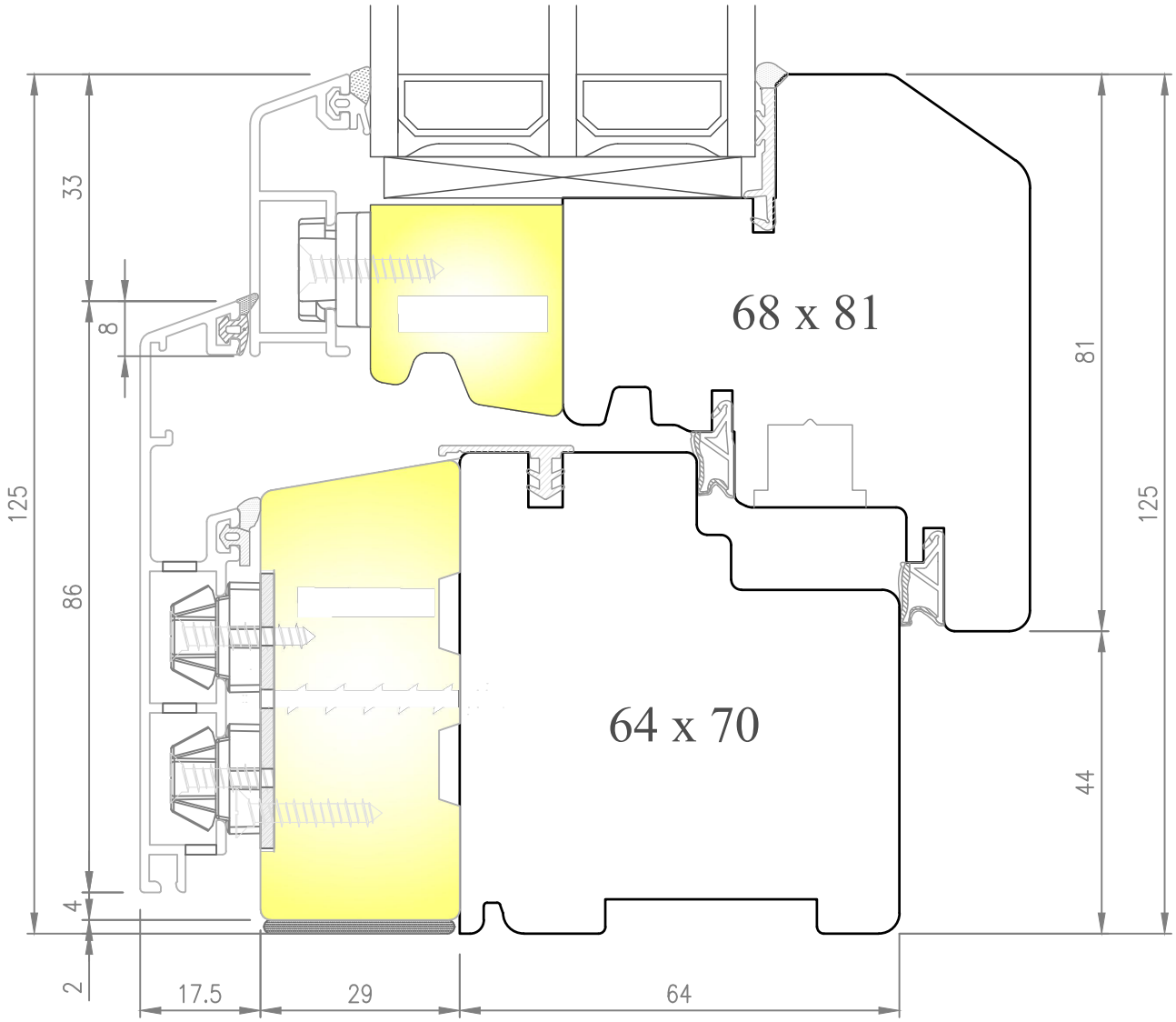

GIEMME italian windows design	Data: 07.01.2014	NODO INFERIORE FINESTRA	Profilo: OVERLUX CLIMA 02
	Rev.: 00 Data: *		
	Scala: 1:1 A4		File: OVERLUX CLIMA-NF

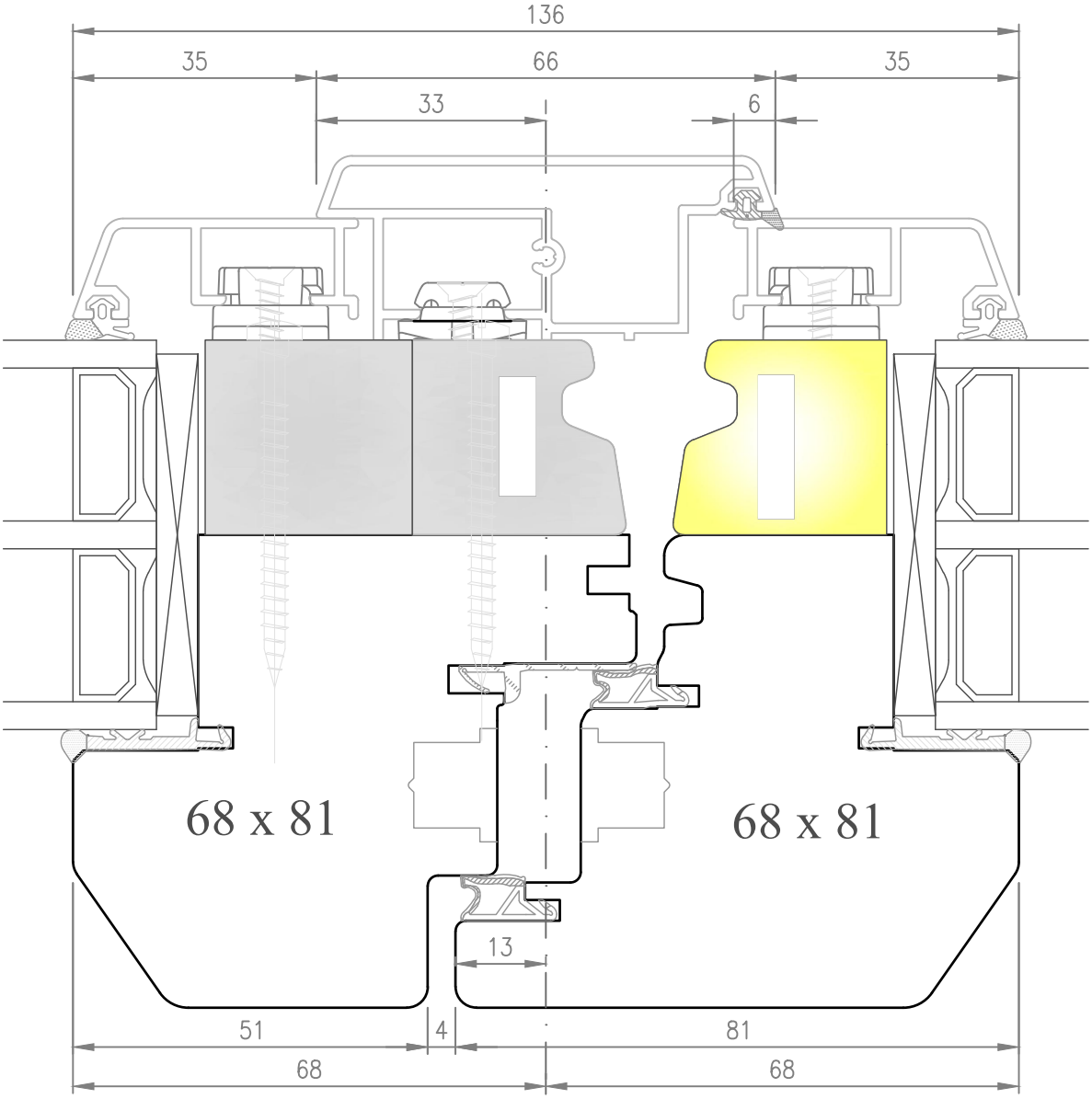

GIEMME italian windows design	Data: 07.01.2014	NODI CENTRALE DI FINESTRA/PORTAFINESTRA	Profilo: OVERLUX CLIMA 03
	Rev.: 00 Data: *		
	Scala: 1:1 A4		File: OVERLUX CLIMA-NF

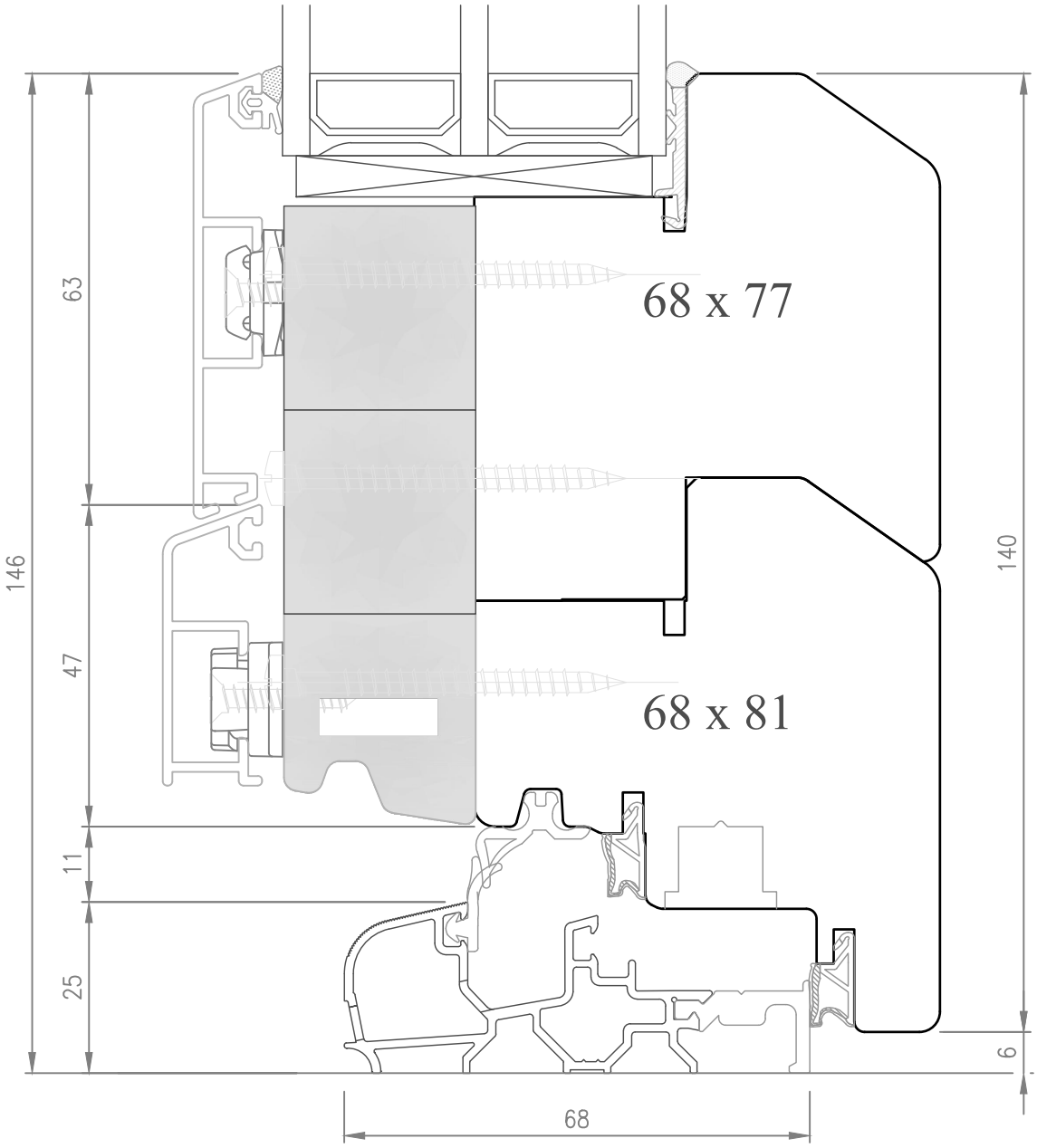

GIEMME italian windows design	Data: 07.01.2014	NODO INFERIORE PORTAFINESTRA CON SOGLIA	Profilo: OVERLUX CLIMA 04
	Rev.: 00 Data: *		
	Scala: 1:1 A4		File: OVERLUX CLIMA-NF

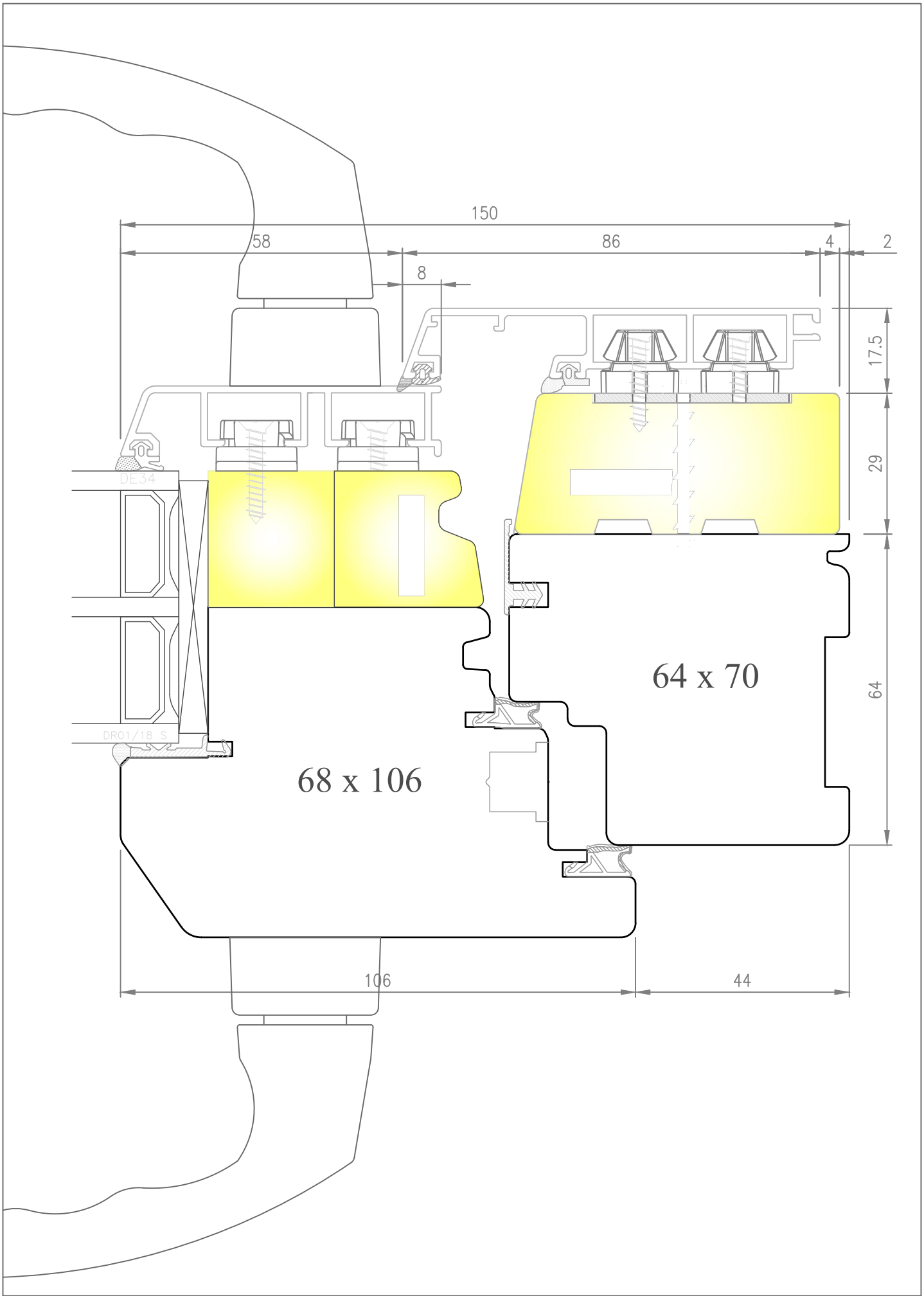

GIEMME italian windows design	Data: 07.01.2014	PROFILO MAGGIORATO PER SERRATURA	Profilo: OVERLUX CLIMA 05
	Rev.: 00 Data: *		
	Scala: 1:1 A4		File: OVERLUX CLIMA-NF

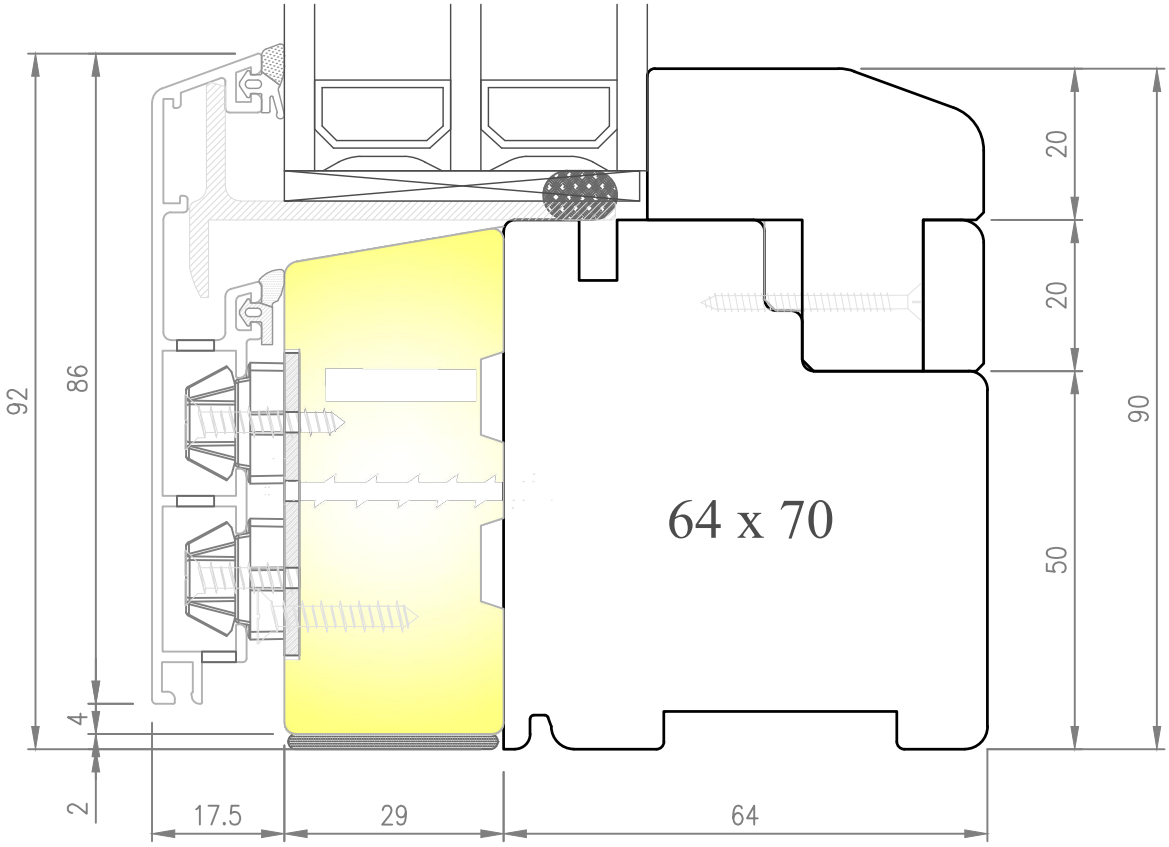

GIEMME italian windows design	Data: 07.01.2014	FISSO	Profilo: OVERLUX CLIMA	06
	Rev.: 00 Data: *		File: OVERLUX CLIMA-NF	
	Scala: 1:1 A4			

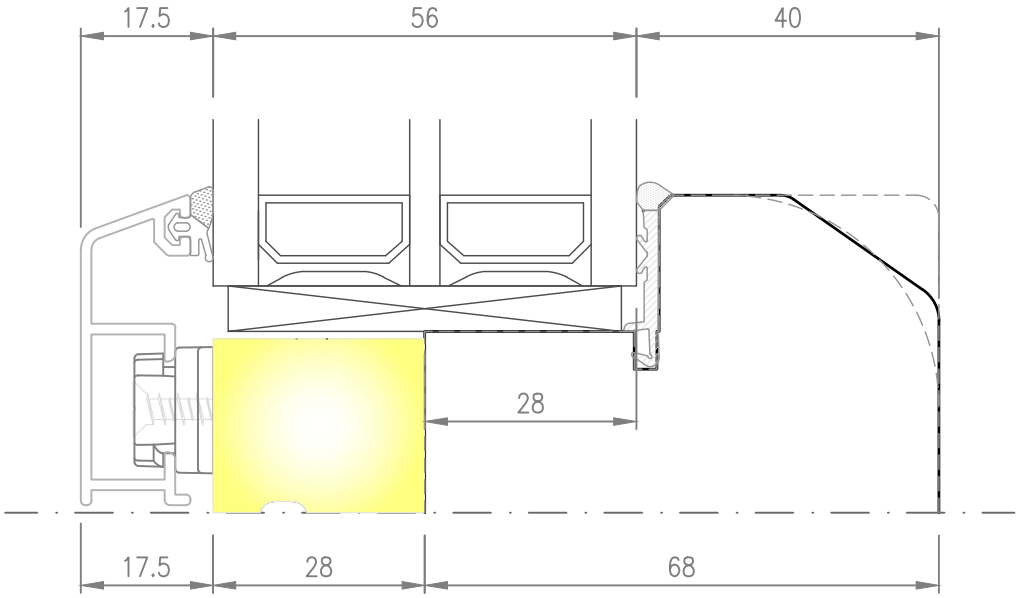

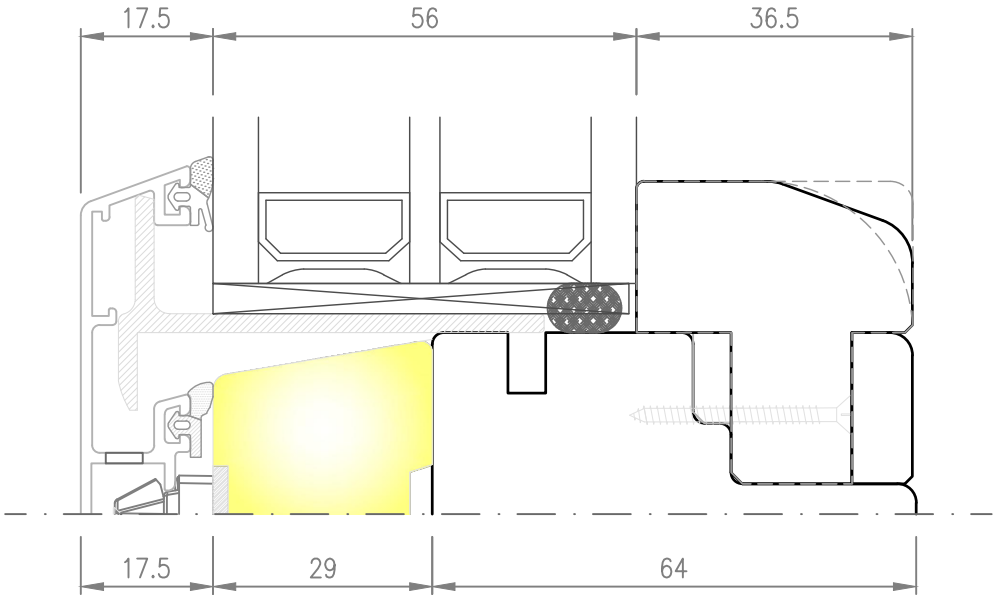

GIEMME italian windows design	Data: 07.01.2014	FERMAVETRI	Profilo: OVERLUX CLIMA 07
	Rev.: 00 Data: *		
	Scala: 1:1 A4		File: OVERLUX CLIMA-NF